СБОРКА КОРПУСА И ГЛАВНОЙ БАШНИ

№ 102

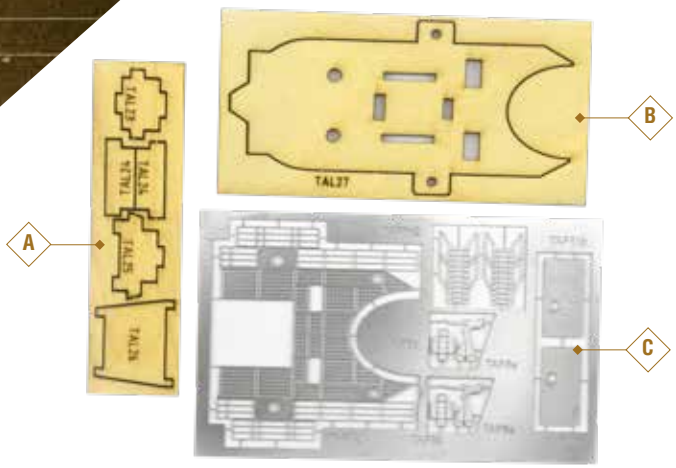

ДЕТАЛИ, ПРИЛАГАЕМЫЕ К ДАННОМУ ВЫПУСКУ:

A. **Детали для изготовления четвертого яруса носовой надстройки из 2-миллиметровой фанеры.**

B. **Площадка четвертого яруса носовой надстройки из 1,5-миллиметровой фанеры.**

C. **Пластина с деталями для обустройства площадки четвертого яруса носовой надстройки.**

Приступим к очередному этапу сборки модели линкора «Севастополь».

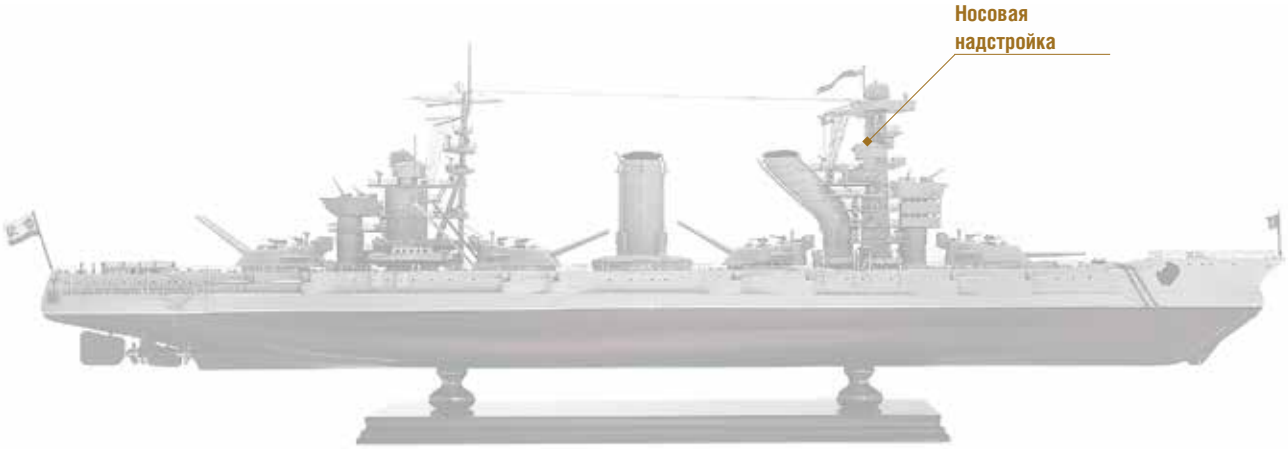

1

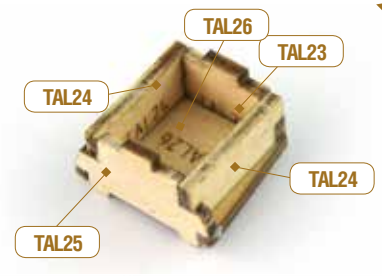

1. Извлеките **детали TAL23-TAL26** из листа с 2-миллиметровыми фанерными заготовками, который вы получили в этом выпуске. Отшлифуйте их с помощью наждачной бумаги и напильника. Соберите и склейте детали вместе, как показано на фотографиях, чтобы получилось основание для четвертого уровня носовой надстройки.

2

2. Извлеките **детали TAF11a** и **TAF11b** из пластины с деталями, изготовленными методом фототравления, удалите с деталей облой. Установите их на конструкцию из фанеры, как показано на фотографиях, выровняв по ее краям. Завершите сборку, добавив немного шпатлевки в швы между деталями, как мы делали в предыдущих выпусках, затем отшлифуйте все с помощью наждачной бумаги, покрасьте серой краской всю конструкцию и отдельно черной краской иллюминаторы.

3

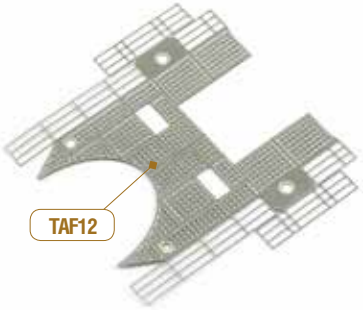

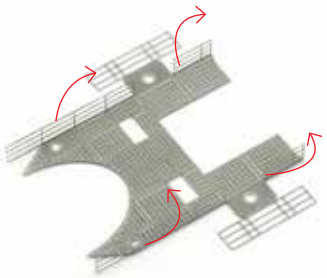

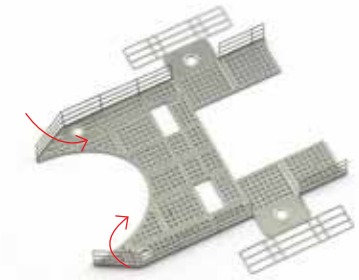

4

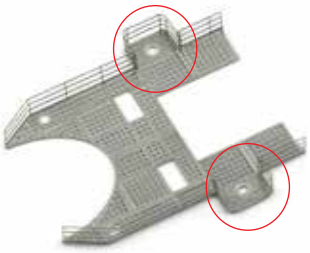

3 и 4. Извлеките **деталь TAF12**. Аккуратно согните ее, как показано на фотографиях, чтобы придать необходимую форму платформе с леерным ограждением для носовой конструкции.

5

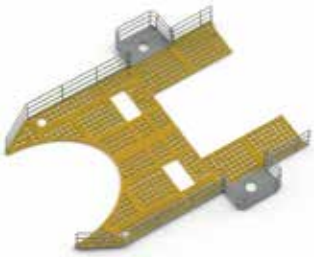

5. Покрасьте коричневой краской решетки на горизонтальной поверхности **детали TAF12**. После высыхания покрасьте серой краской леерные ограждения и два небольших участка на поверхности с обеих сторон, как показано на фотографиях.

6

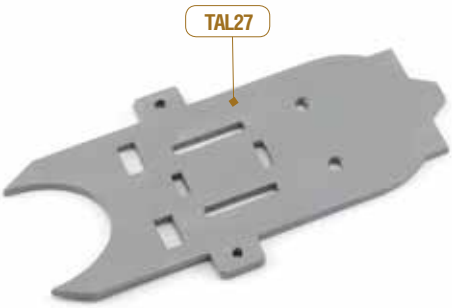

6. Извлеките **деталь TAL27** из листа с 1.5–миллиметровыми фанерными заготовками, отшлифуйте. Покрасьте деталь сначала полностью серой краской, затем черной краской, как показано на фотографиях, зону на обратной стороне детали.

7

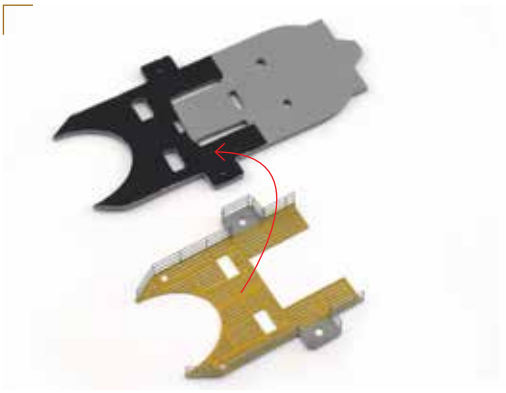

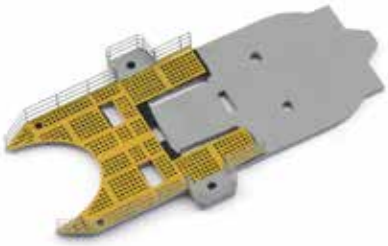

7. Возьмите **детали TAF12** и **TAL27**. Приклейте **деталь TAF12** сверху на **деталь TAL27**, выровняв обе детали по краям. Используйте небольшое количество клея так, чтобы он не попал в отверстия решетки на детали, изготовленной методом фототравления.

8

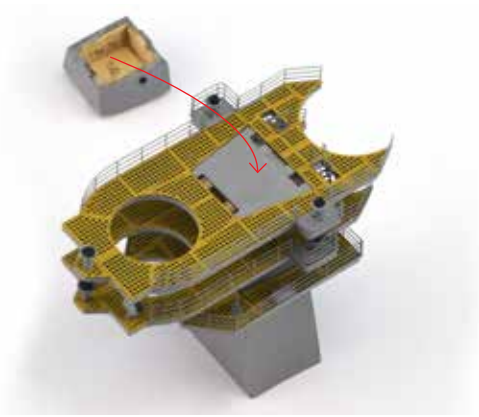

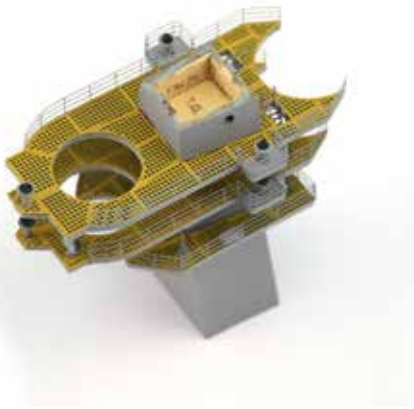

8. Возьмите носовую надстройку и конструкцию из пункта инструкции №3. Установите новую конструкцию сверху на носовую надстройку, как показано на фотографиях.

9

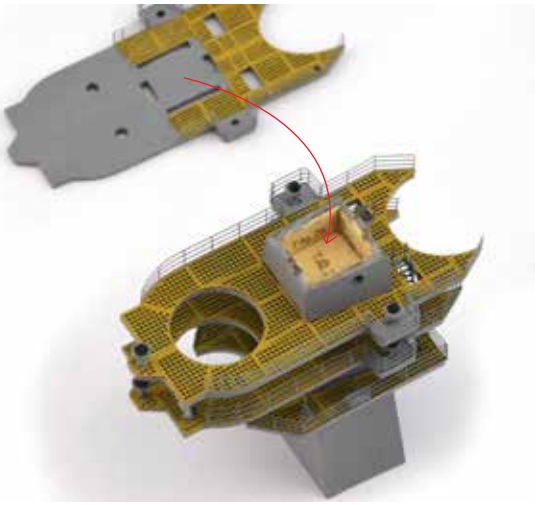

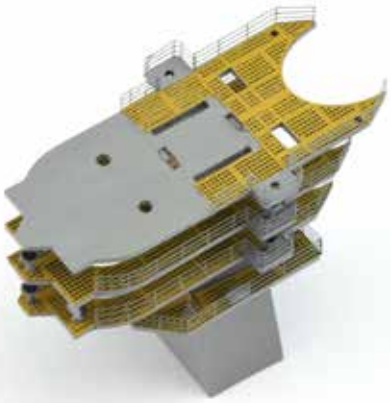

9. Установите конструкцию следующего уровня носовой надстройки из пункта инструкции №7. Убедитесь, что новый уровень установлен параллельно остальным под ним.

10. Извлеките **трапы TAF7** из листа с деталями, изготовленными методом фототравления. Загните перила на трапах вверх, затем покрасьте оба трапа серой краской.

10

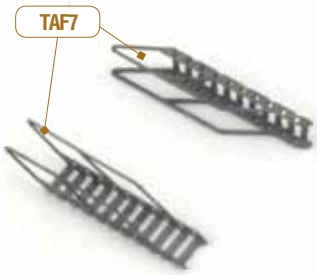

11. Извлеките **пулеметы TAF6a** из листа с деталями, изготовленными методом фототравления. Аккуратно загните нижние края, как показано на фотографиях, придав пулеметам окончательную форму.

11

12

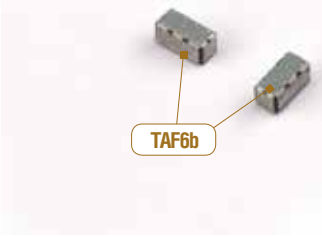

12. Извлеките ящики с боеприпасами **TAF6b**. Аккуратно согните детали по инструкции на фотографиях, чтобы получить необходимые формы ящиков.

13

13. Покрасьте трапы, пулеметы и ящики с боеприпасами серой краской. После высыхания покрасьте пулеметы еще черной краской, как показано на фотографиях.

14

14 и 15. Завершите сборку на сегодня, установив трапы, пулеметы и ящики с боеприпасами на указанные места на носовой надстройке.
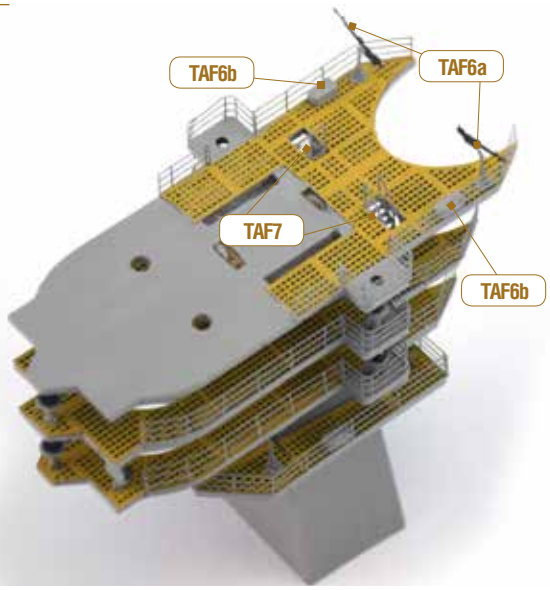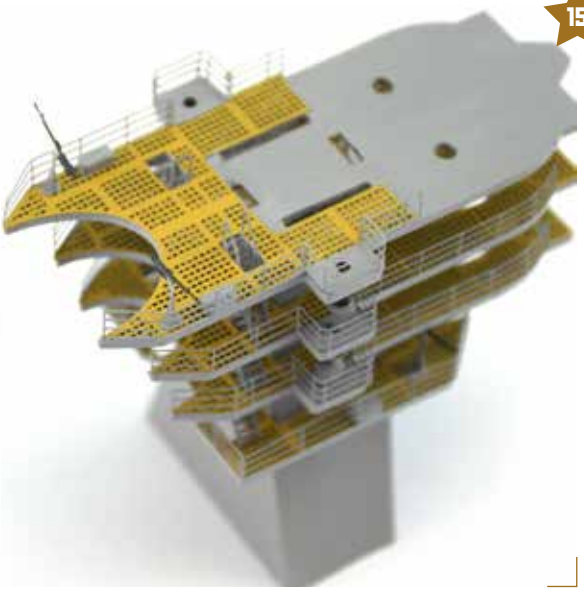
15